Мы производим кулачковые переключатели на 125А

КЛЮЧ
КОНСТРУКТОРСКОЕ БЮРО

1

Исполнение

- U - выключатели для встройки
- OU - выключатели для монтажа в корпусе
- PK - выключатели в пластмассовом корпусе

2

Угол оборота рукоятки

- 30^0
- 60^0
- 90^0

3

Специальное исполнение

- S6 - блокировка с помощью висячего замка
- S7 - дверное соединение
- S65 – IP65 со стороны лицевой панели

Сделано в России

4G125 | Замена 4G80, 4G63/100

Конструктив К4

Кулачковый переключатель 4G125 К4 может заменить переключатели на 80А и 63/100А в старом конструктиве

Было
Старый конструктив

Стало
Конструктив К4

4G125 | Стандартное исполнение U

Конструктив К4

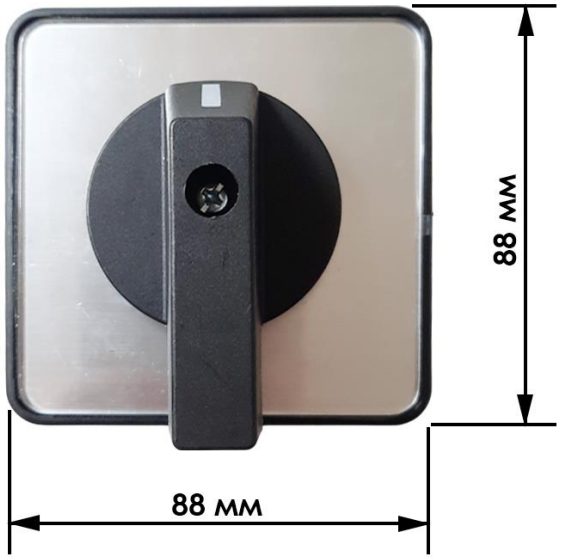

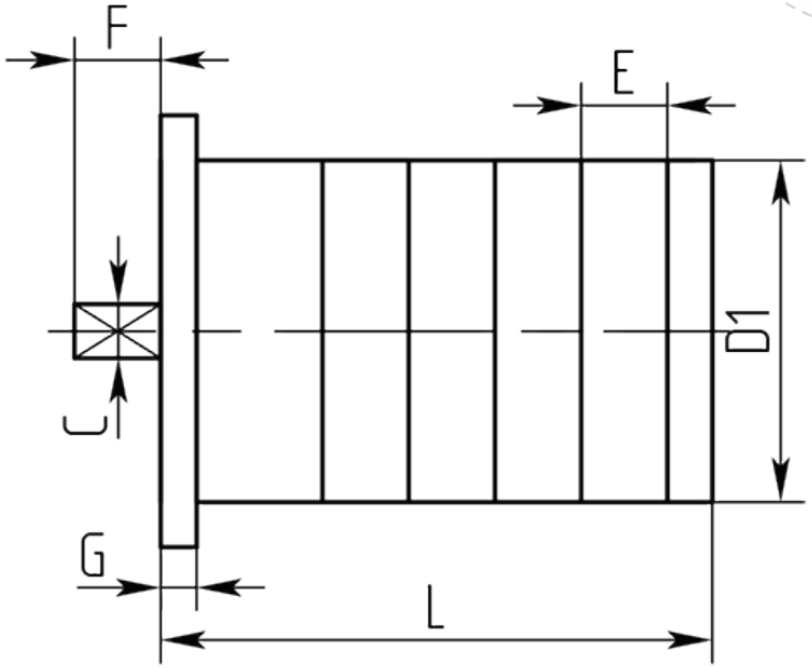

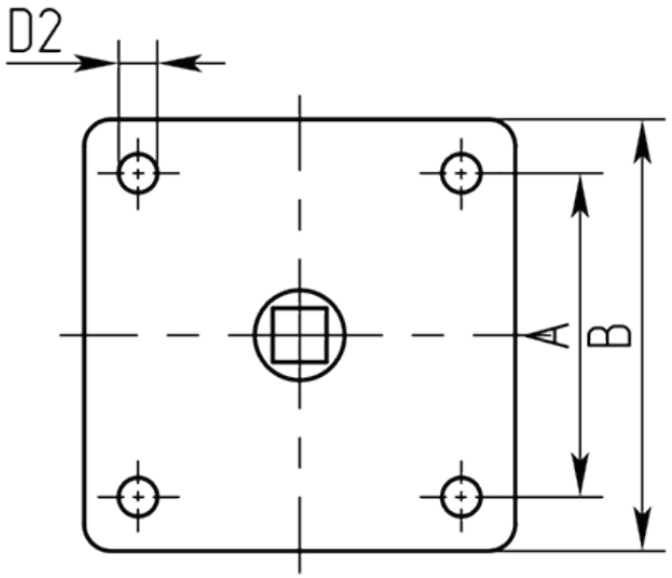

Габаритно-присоединительные размеры:

Конструктив	Тип	D1 (мм)	D2 (мм)	A (мм)	B (мм)	C (мм)	E (мм)	F (мм)	G (мм)	L (в зависимости от количества соединительных элементов) (мм)									
										1	2	3	4	5	6	7	8	9	10
К4	4G 125	84	5	68	88	11	26,6	22	4,5	62,1	88,7	115,3	141,9	168,5	195,1	221,7	248,3	274,9	301,5
-	4G 80 (старый)	80	5,3	72	90	8	18	31	5	56,5	74,5	92,5	110,5	128,5	146,5	164,5	182,5	200,5	218,5

4G125 | Стандартное исполнение OU

Конструктив К4

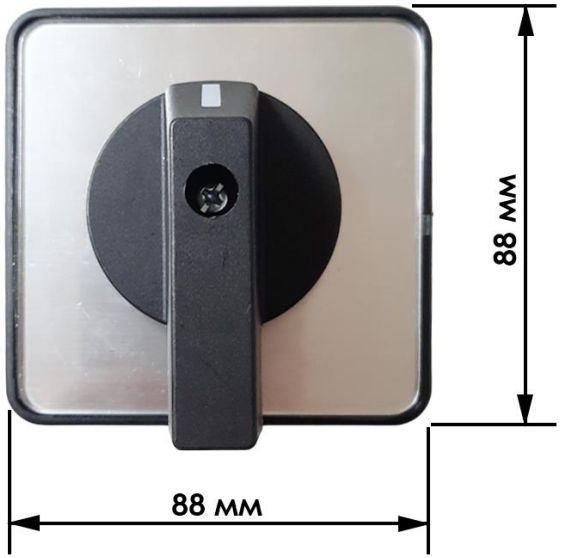

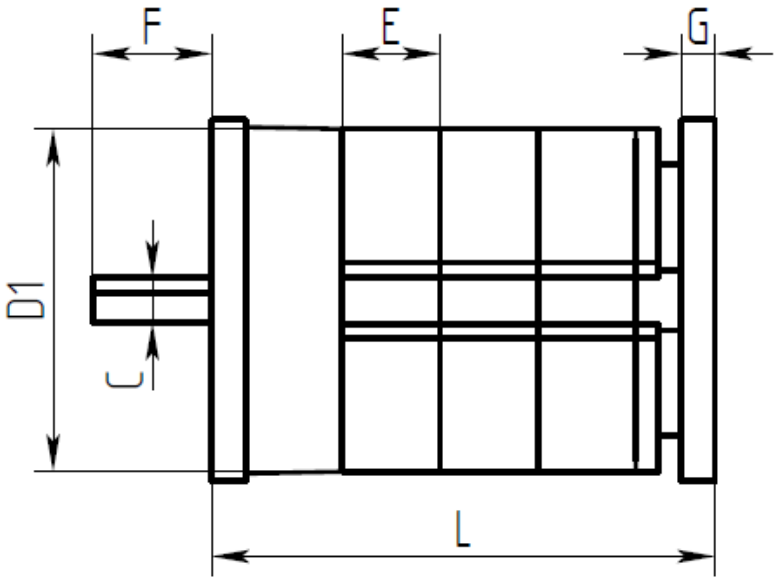

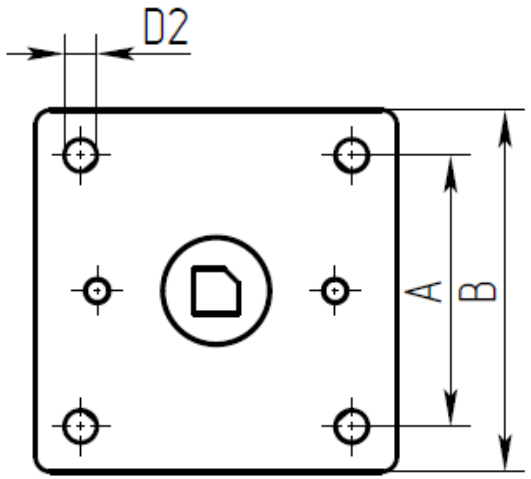

Габаритно-присоединительные размеры:

Конструктив	Тип	D1 (мм)	D2 (мм)	A (мм)	B (мм)	C (мм)	E (мм)	F (мм)	G (мм)	L (в зависимости от количества соединительных элементов) (мм)									
										1	2	3	4	5	6	7	8	9	10
К4	4G 125	84	5	68	88	11	26,6	22	9	71,1	97,7	124,3	150,9	177,5	204,1	230,7	257,3	283,9	310,5
-	4G 80 (старый)	80	5,3	72	90	8	18	40	5	56,5	74,5	92,5	110,5	128,5	146,5	164,5	182,5	200,5	218,5

4G125 | Стандартное исполнение РК

Конструктив К4

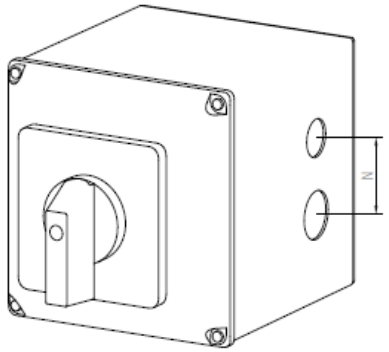

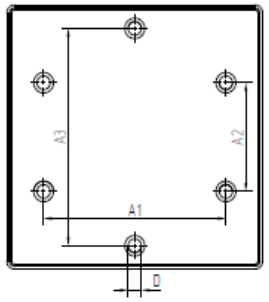

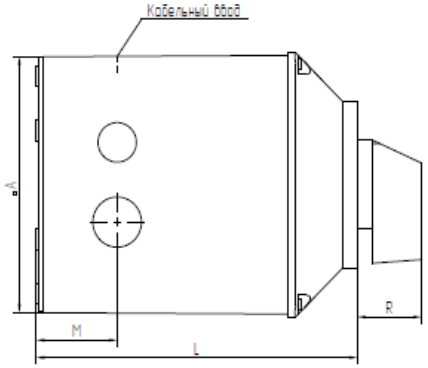

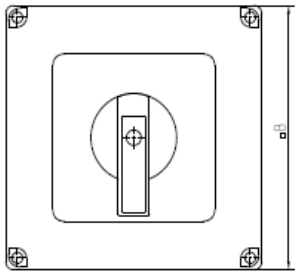

IP 55

Степень защиты РК IP 55, при установке кабельных вводов PG19/PG25 повышается до IP 65

Габаритно-присоединительные размеры:

Конструктив	Тип	A (мм)	A1 (мм)	A2 (мм)	A3 (мм)	B (мм)	D (мм)	M (мм)	N (мм)	R (мм)	Кабельный ввод	L (в зависимости от количества соединительных элементов)(мм)			
												1	2	3	4
К4	4G 125	147	107	50	107	152	5	50	47	36,2	PG19, PG25	192	192	192	192
-	4G80 (старый)	109	91	-	107	120	5,3	29	45	32	PG21	95	95	132	132

4G125 | Специальное исполнение

Конструктив К4

Блокировка с помощью висячего замка

S6

Уплотненная муфта IP 65

S65

4G125 | Электротехнические параметры

Конструктив К4

ПАРАМЕТРЫ			Тип выключателя
			4G125
Номинальное напряжение изоляции, Ui		В	660
Номинальный тепловой ток, Ith		А	125
Износостойкость (количество коммутаций)			1x 10⁵
Присоединительные болты, Вид наконечника: Штырьевой-НШПИ, НШВИ, НШВ; Вильчатый - НВИ, НВ		мм	M5***
Рекомендуемое. сечение присоединительных проводов (медь)		мм	35
Шлицы головок винта PHILLIPS/SLOT *****			+
Категория применения **AC-21,22** Коммутация электрических цепей без тока или с незначительным током, активных нагрузок, включая умеренные перегрузки	220 В ~	кВт	125
	380 В ~	кВт	125
Категория применения **AC-2** Пуск и торможение противовключением электродвигателей с фазным ротором . Номинальная мощность трехфазных приемников	3x220 В ~	кВт	35
	3x380 В ~	кВт	60
	3x500 В ~	кВт	80
	3x660 В ~	кВт	-
Категория применения **AC-3**.Прямой пуск электродвигателей с короткозамкнутым ротором, отключение вращающихся двигателей. Выключатели для двигателей (30 коммутаций в час). Номинальная мощность **трехфазных** двигателей	3x220 В ~	кВт	18,5
	3x380 В ~	кВт	37
	3x500 В ~	кВт	37
	3x660 В ~	кВт	-
Категория применения **AC-3**. Номинальная мощность **однофазных** двигателей	110 В ~	кВт	5
	220 В ~	кВт	11
	380 В ~	кВт	15
Категория применения **AC-23A**.Номинальная мощность **однофазных** двигателей	110 В ~	кВт	25
	220 В ~	кВт	45
	380 В ~	кВт	60
Категория применения **DC -23A**. Коммутация высокоиндуктивных нагрузок.	24 В	А	125
	48 В	А	125
	60 В	А	125
	110 В	А	50
	250 В	А	20
Коммутация активных нагрузок, включая умеренные перегрузки **DC-21** t=1 мс	24-48 В	А	125
	48-60 В	А	80
	110 В	А	32
	220 В	А	22
	440 В	А	-

[1] –для cos j =0,65
Усилие необходимое для поворота ручки управления (коммутации положений) не более 1,5 N*m согласно ГОСТ EN 894-3-2012 «Безопасность машин».
Вид наконечника: Штыревой-НШПИ, НШВИ, НШВ; Вильчатый - НВИ, НВ; Кольцевой
*** - штыревой

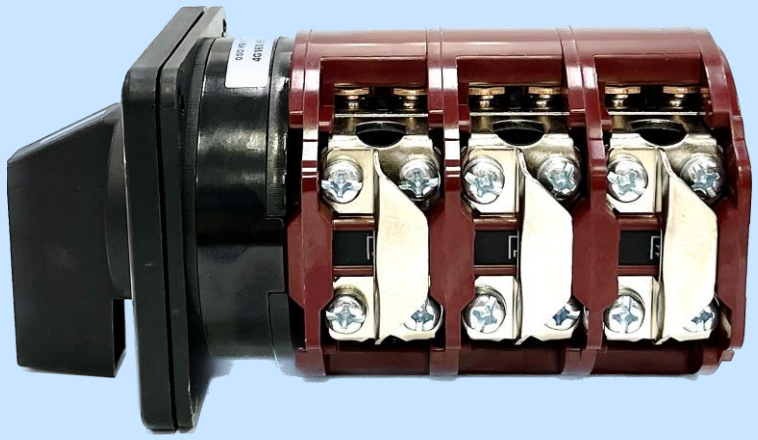

4G125 | Обозначение

КЛЮЧ
КОНСТРУКТОРСКОЕ БЮРО

4G 125 - 10 - U - S18 - A - R012 - K4

- **K4** → Конструктив
- **125** → Номинальный ток (А)
- **10** → Номер коммутационной схемы
- **U** → Исполнение: U* - открытое, OU – открытое с креплением на заднюю стенку, PK – закрытое.
- **S18** → Номер специального исполнения
- **A** → Арктическое исполнение
- **R012** → Тип рукоятки и цвет

* **AMU –** открытое исполнение для схем, начиная с номера 300

Группа	A2
Конструктив	K4
	R212 красный/R214 черный
	R222 красный/R224 красный

* R214 в наименовании переключателя не указывается.

Кулачковые переключатели от команды профессионалов

20+
лет производства 4G в России

52 000+
схем коммутации

1

Сроки изготовления

Индивидуальные решения изготовим за 5 дней.

2

Наличие на складе

Всегда в наличии на складе типовые переключатели.

3

Сделано в России

Серийное производство переключателей было запущено 5 сентября 2003 года.

4

Сложные схемы

В отличии от поставщиков переключателей со стандартными коммутационными схемами мы можем произвести в течение короткого времени переключатель с любой коммутационной схемой.

5

Подбор аналога

Наши производственные возможности позволяют быстро разработать и изготовить любой кулачковый переключатель.

6

Профессионалы

За 20 лет мы накопили колоссальный опыт в производстве кулачковых переключателей, и мы знаем о них все.

Свяжитесь с нами

И получите профессиональную консультацию
по своему вопросу

КЛЮЧ
КОНСТРУКТОРСКОЕ БЮРО

Телефоны:

Москва: +7 (499) 929-88-58

Екатеринбург: +7 (343) 219-18-07, +7 (904) 983-34-57

Новосибирск: +7 (913) 921-88-87

E-mail:

Отдел продаж: 4g@kbkey.ru

Служба контроля качества: sk@kbkey.ru

Сайт:

www. kbkey.ru